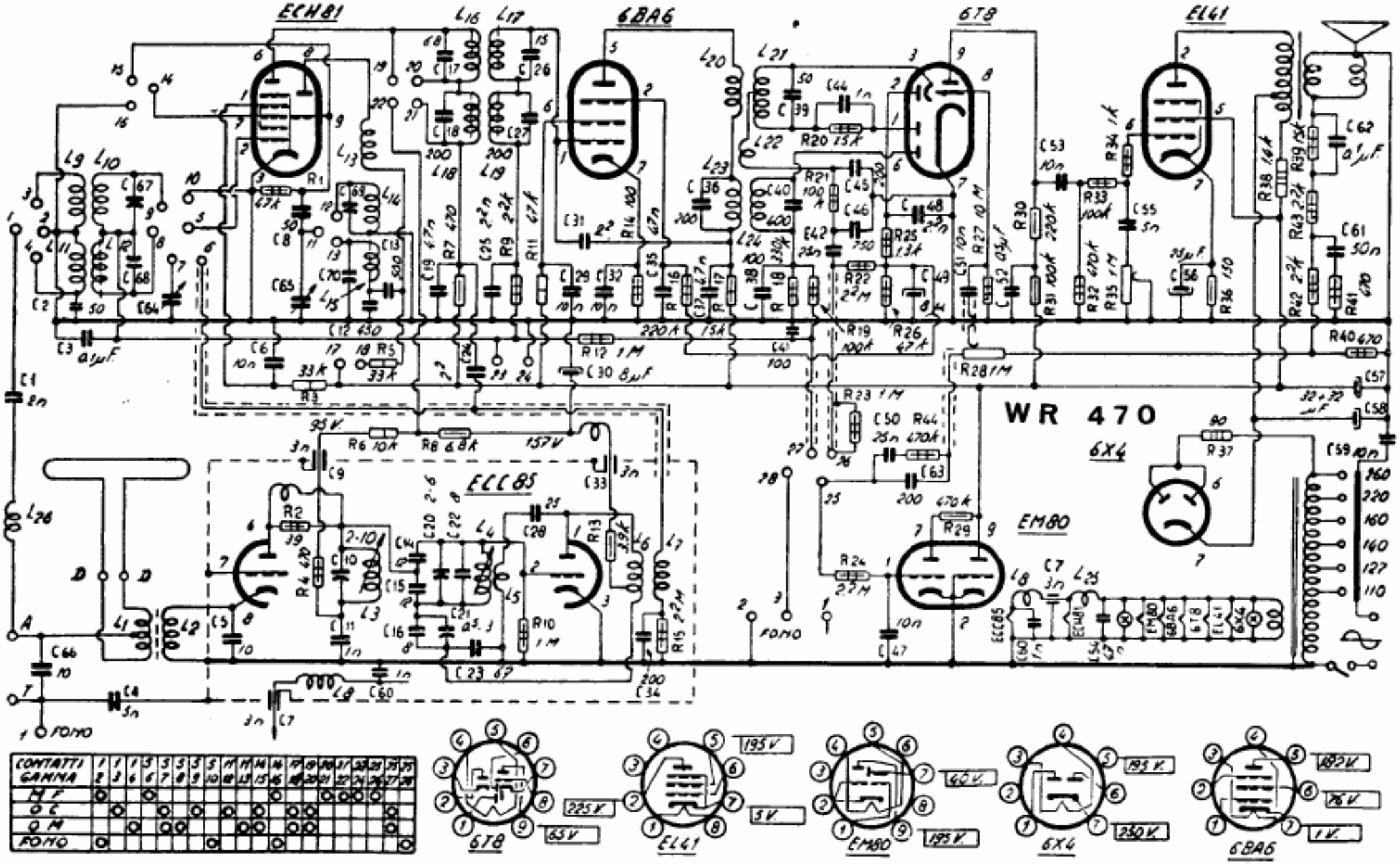

WATT RADIO - Mod. WR 470 Serie Anie, a modulazione d'ampiezza e di frequenza. Onde medie, onde corte e onde ultracorte (FM). Media frequenza AM a 470 kc/s e FM a 10,7 Mc/s. Potenza d'uscita indistorta 3 watt.